NO.	DRAWING NO	PARTS NAME	QTY	MATERIAL	SIZE	WEIGHT	FINISH	NOTE
	□34217740	エアシャワー						

DRAWING NO. □34217740

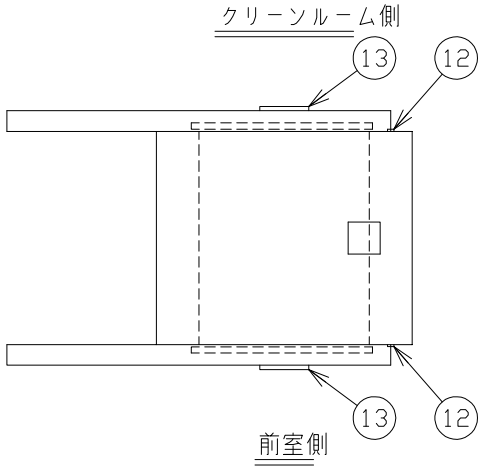

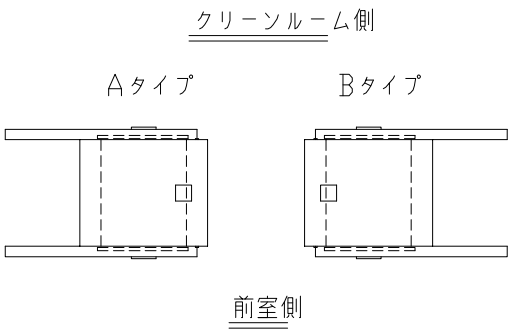

仕様

型式	NAS-T161PSL2-AS
吹出風量	15.6m³/min以上
吹出風速	23m/sec以上
集塵効率	0.3μm粒子にて99.97%以上
フィルタ	プレフィルタ：不織布フィルタ メインフィルタ：HEPAフィルタ
動作	インターロックあり
構造	本　体：鋼板製焼付塗装仕上 塗装色：ホワイトグレー 8.1Y-8.6/0.7
	ドア：アルミ框扉 前室側・片引き自動扉 クリーンルーム側・片引き自動扉 窓：透明ガラス t5
	床：なし
吹出口	16個（樹脂製パンカー∅30）
ファン	2台（0.72kW）
照明灯	LED照明20形×1灯
操作	タッチパネル：照明灯設定 シャワータイマ
電源	AC200V・3∅・50/60Hz AC100V・1∅・50/60Hz
消費電力	約1100/1600W
質量	約260kg
台数	1台

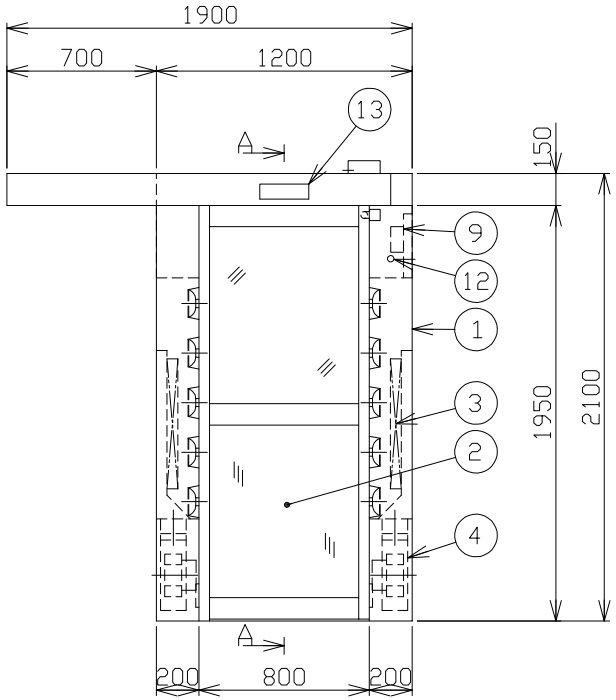

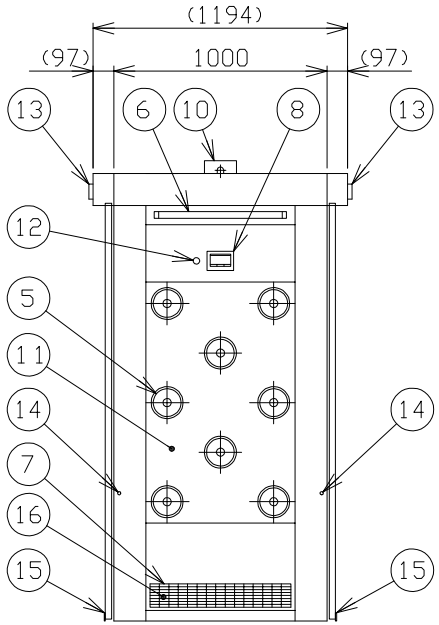

A-A断面

No.	名　称
1	本体
2	ドア
3	メインフィルタ
4	シャワーファン
5	パンカー
6	照明灯
7	プレフィルタ
8	タッチパネル
9	配電盤
10	電源ボックス
11	パンカーパネル
12	非常開スイッチ（3ヶ所） ※照光式
13	扉開光線センサー
14	挟まれ防止センサー
15	ずりゴム
16	プレフィルタ押え （オプション）

※　戸当り・戸袋なし

※　扉エンジンケース：前メンテナンス

REV.	DATE	NOTE / ECN NO.	ENGINEER	APPROVED
1	2017/11/16	新規図面（初版）	石井	—

APPROVED | CHECKED | DESIGNER | DRAWER: 石井 | SCALE: 1:25 | TOLERANCE | FINISH | TITLE: エアシャワー

DATE: 2017/11/16 | MODEL: NAS-T161PSL2-AS | SHEET: 1/15

UNIT(| CODE NO. | DRAWING NO. □34217740 | REVISION 1

NITTO REINETSU INC.